monstructure

Brompton Cube - 2 x 4

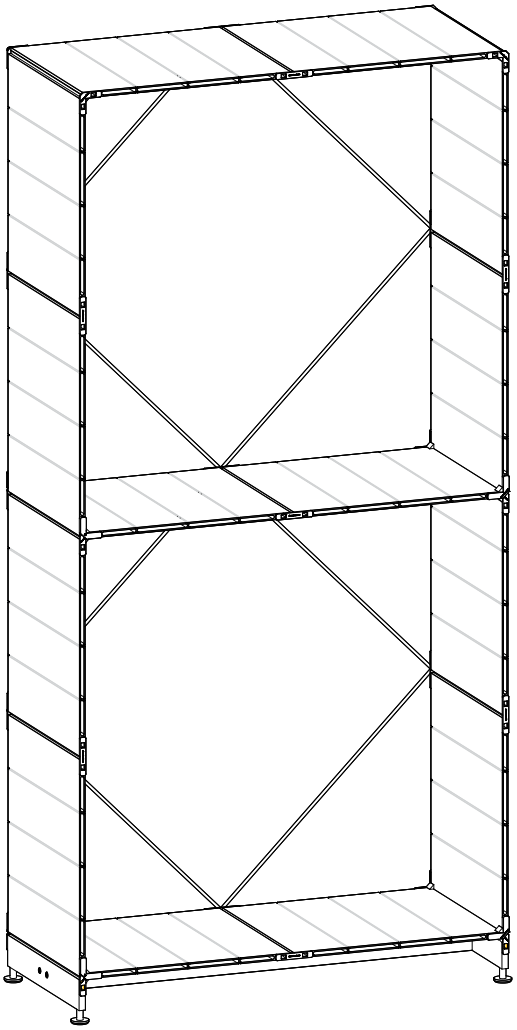

BC03

www.monstructure.com

monstructure

Instructions

BC03

monstructure

MONSTRUCTURE
Pleasure of continuous narrative

조립시 주의사항

본 제품은 모듈형 조립식 가구로 다음과 같은 사항에 유의하여 조립합니다.

1. 제품의 특성상 모서리가 날카로우므로 반드시 장갑을 착용하고 조립합니다.
2. 어린 아이의 손에 닿지 않는 곳과 제품의 설치될 장소 중 작업 환경이 넓은 곳에서 조립합니다. 부득이하게 설치될 장소가 협소할 경우 완성 후 운반시 무게가 상당할 수 있으므로 유념하여 장소를 정합니다.
3. 구성품을 확인하고 조립을 시작합니다.
4. 아래와 같은 전용 공구를 이용하여 조립합니다.

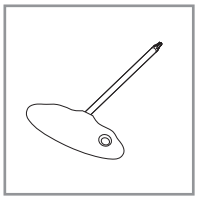
Torx driver / T10

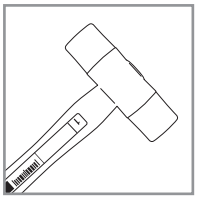
Plastic head hammer

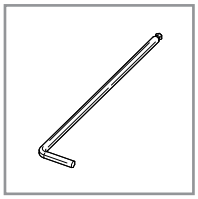
Hex key / H4

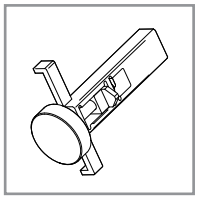
Bracket remover

5. 패널은 수평으로 연결시 / 수직으로 연결시에 따라 패널 방향이 고정되어 있으므로 본 설명서를 숙지하여 조립합니다.
6. 브라켓 연결시 손으로 가볍게 밀어넣은 다음 고무망치 또는 플라스틱 헤드 해머로 끝까지 단단하게 밀어 넣습니다.
7. 브라켓으로 패널을 고정시 하중에 취약할 수 있으므로 완전 조립전까지 무리하게 누르지 않도록 조심합니다.
8. 브라켓을 잘못 연결하거나 분리시 전용 해체공구인 Bracket remover를 사용합니다.
9. 육각볼트 체결시 육각렌치의 긴방향으로 가볍게 조여주고 한번 더 짧은 방향으로 단단히 조여줍니다.

MONSTRUCTURE
System Guide

사용상 주의사항

1. 제품의 특성상 스크래치에 취약하므로 금속제품의 보관시 유의합니다.
2. 외관이 오염되었을 경우 물티슈 또는 물수건으로 닦고 마른 수건등으로 가볍게 닦아줍니다. 기름 물질로 오염되었을 경우 주방세제 등을 가볍게 묻혀 닦으면 손쉽게 제거할 수 있습니다.
3. 제품 위에 사람이 올라타거나 매달리는 등의 행위를 하지 않습니다. 하중을 견디지 못해 자칫 대형사고의 위험이 있습니다.
4. 조립 또는 사용상 궁금한 점은 홈페이지 시스템가이드를 참조하시거나 고객센터로 문의바랍니다.

Tel.
+82 31 318 9225

Copyrights © 2021 monstructure
all rights reserved

Composition

LEG FRAME SET

2 frame x 1
Side bar x 2
Leveler x 4
M5 torx screw x 4

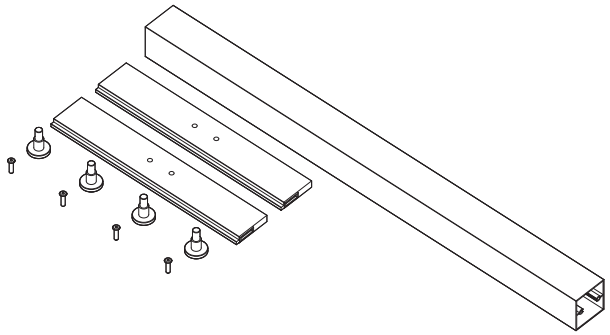

BASIC PANEL x 14

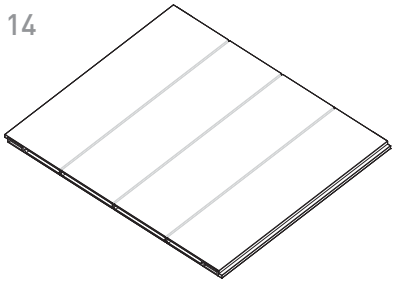

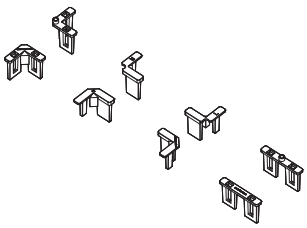

BRACKET

B Front / Back x 6
R Front / Back x 2
L Front / Back x 2
I Front / Back x 7

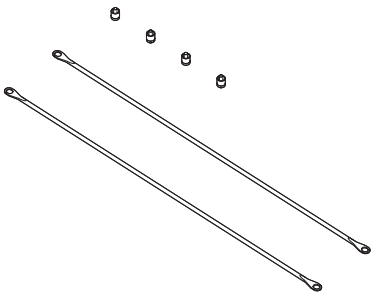

WIRE

L wire x 8
Wire bolt x 7

Panel

1A

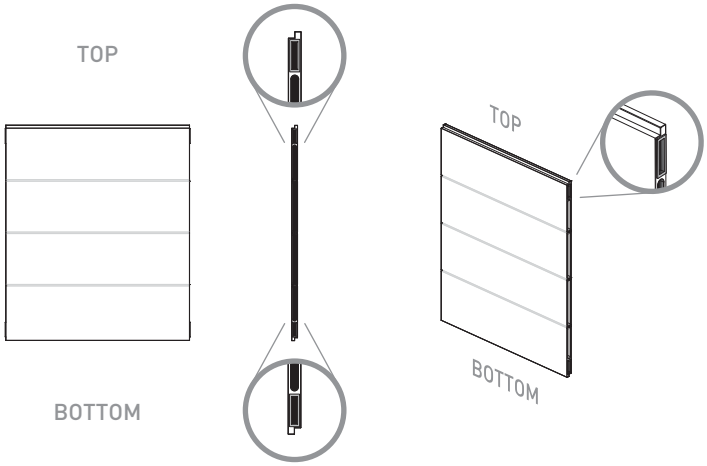
TOP
BOTTOM
TOP
BOTTOM

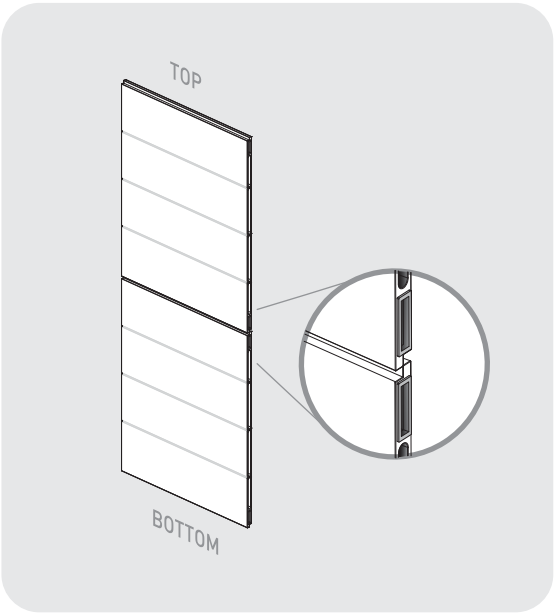
TOP
BOTTOM

1B

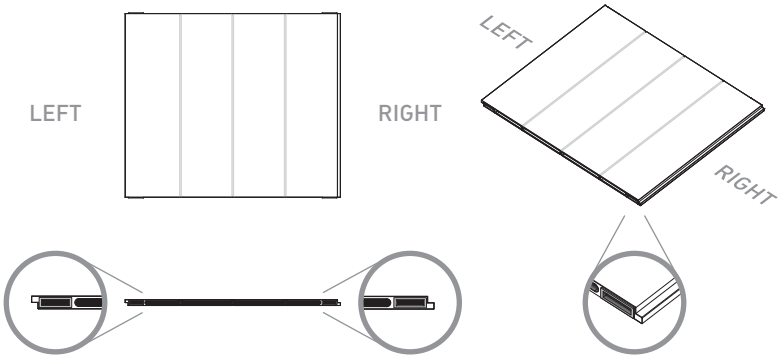
LEFT
RIGHT
LEFT
RIGHT

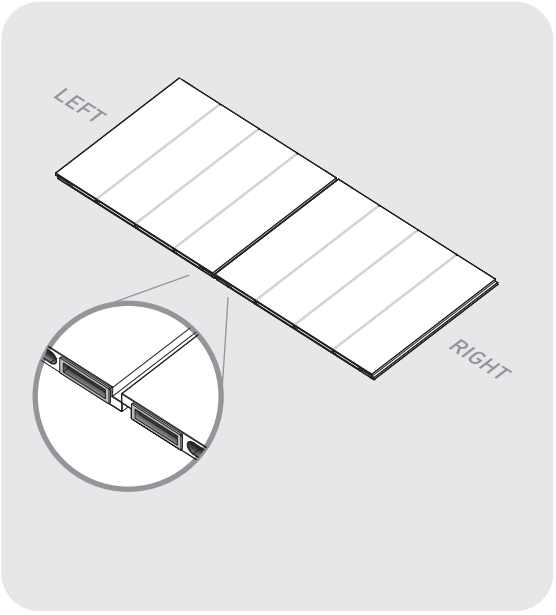
LEFT
RIGHT

Bracket

B bracket
Back

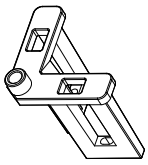

R bracket
Back

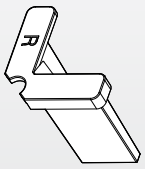

L bracket
Back

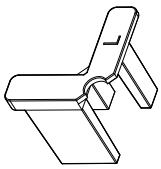

I bracket
Back

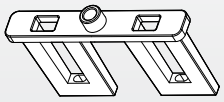

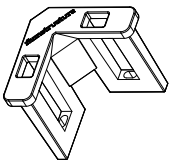

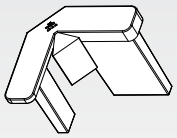

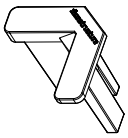

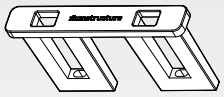

B bracket
Front

R bracket
Front

L bracket
Front

I bracket
Front

Assemble

1

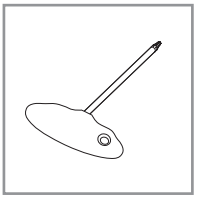

Torx driver / T10

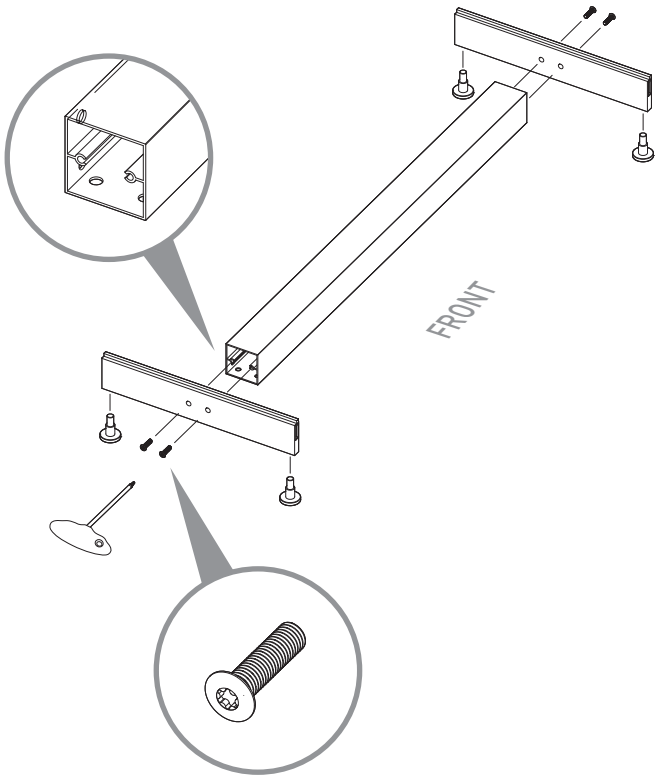

M5 torx screw x 4

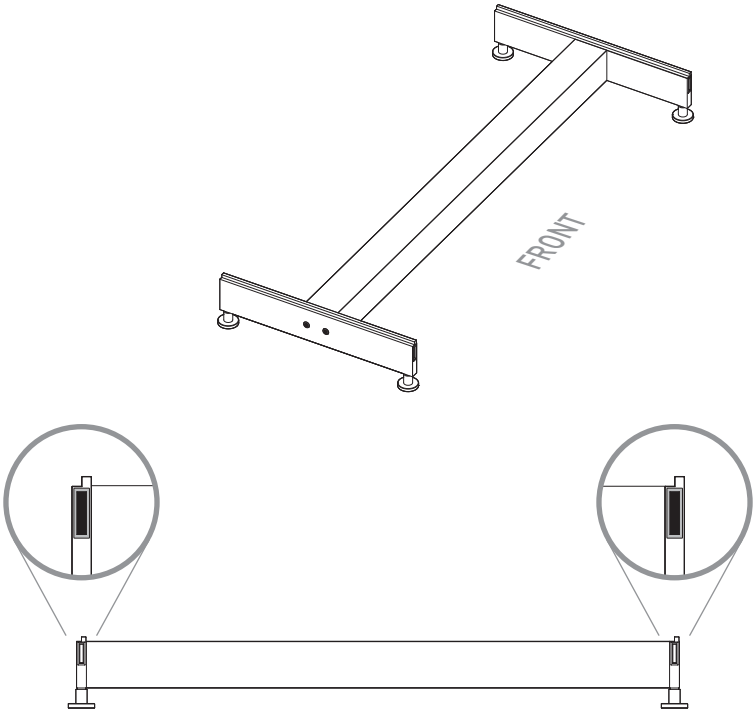

Assemble

2A

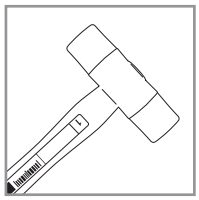

Plastic head hammer

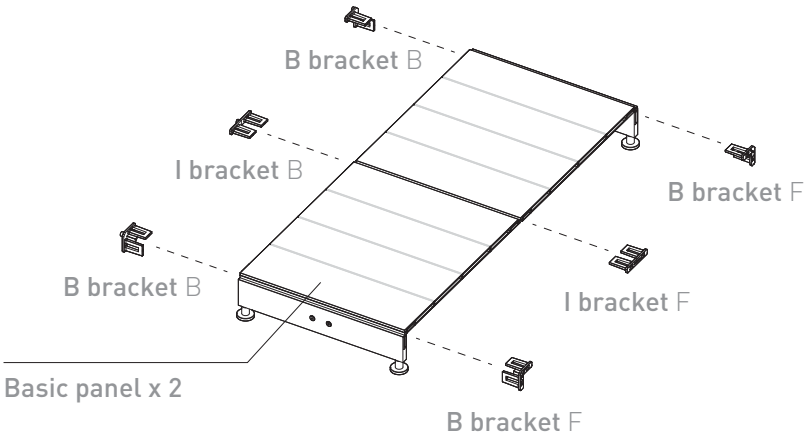

x 2 x 2 x 1 x 1

2B

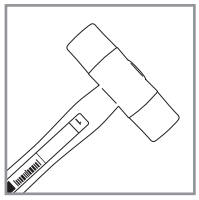

Plastic head hammer

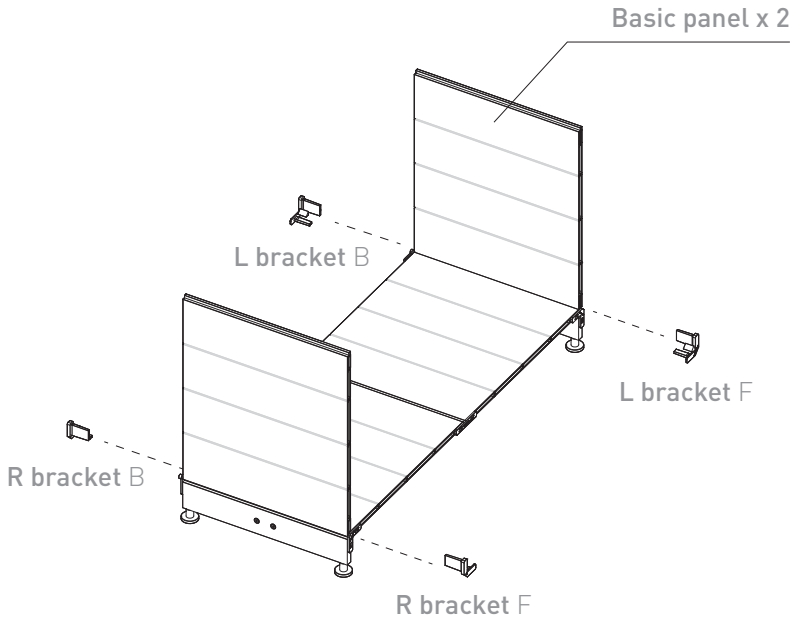

x 1 x 1 x 1 x 1

Assemble

3A

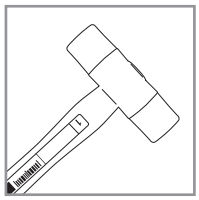

Plastic head hammer

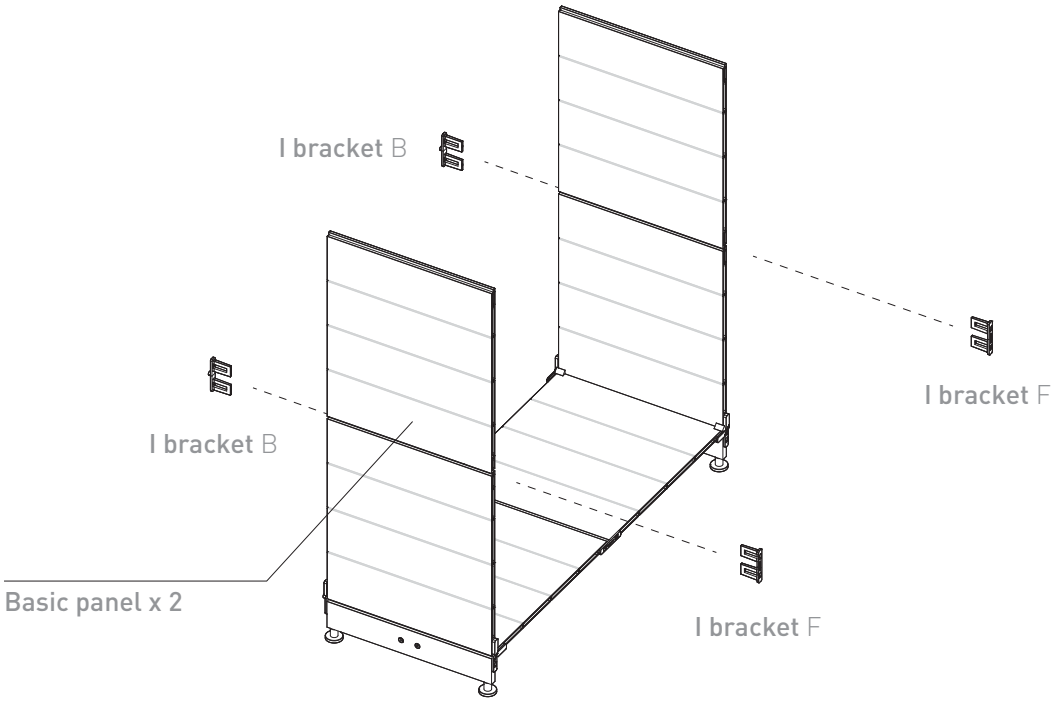

x 2 x 2

3B

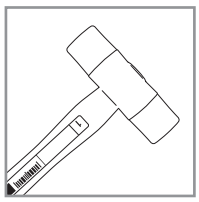

Plastic head hammer

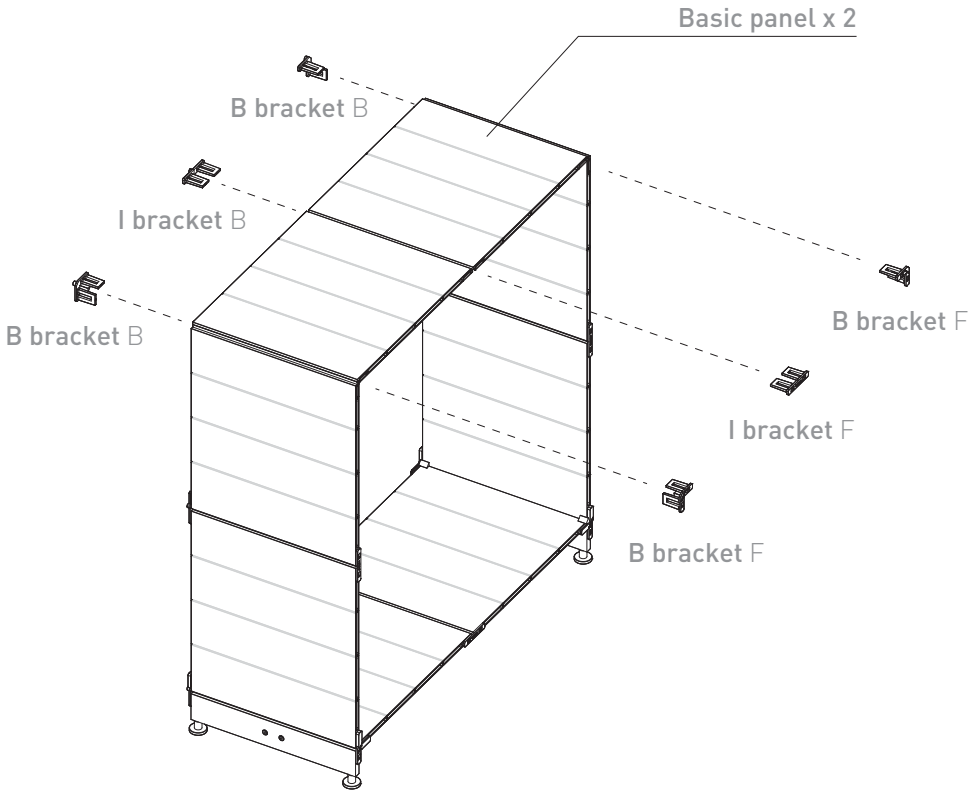

x 2 x 2 x 1 x 1

Assemble

4A

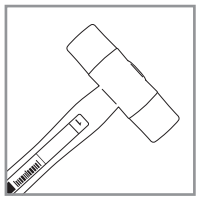

Plastic head hammer

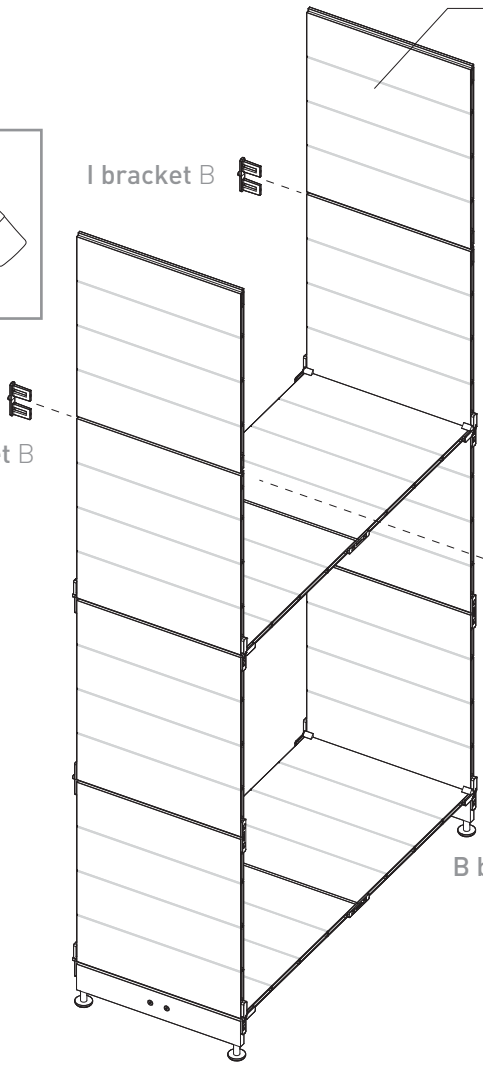

4B

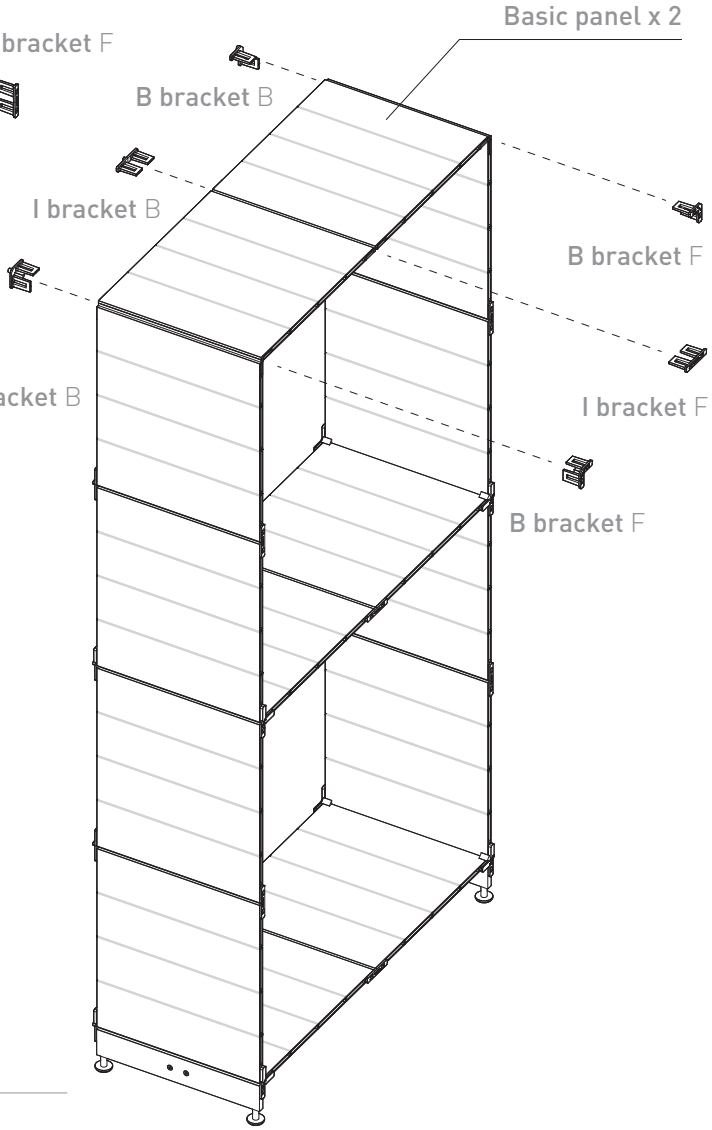

Wire

1

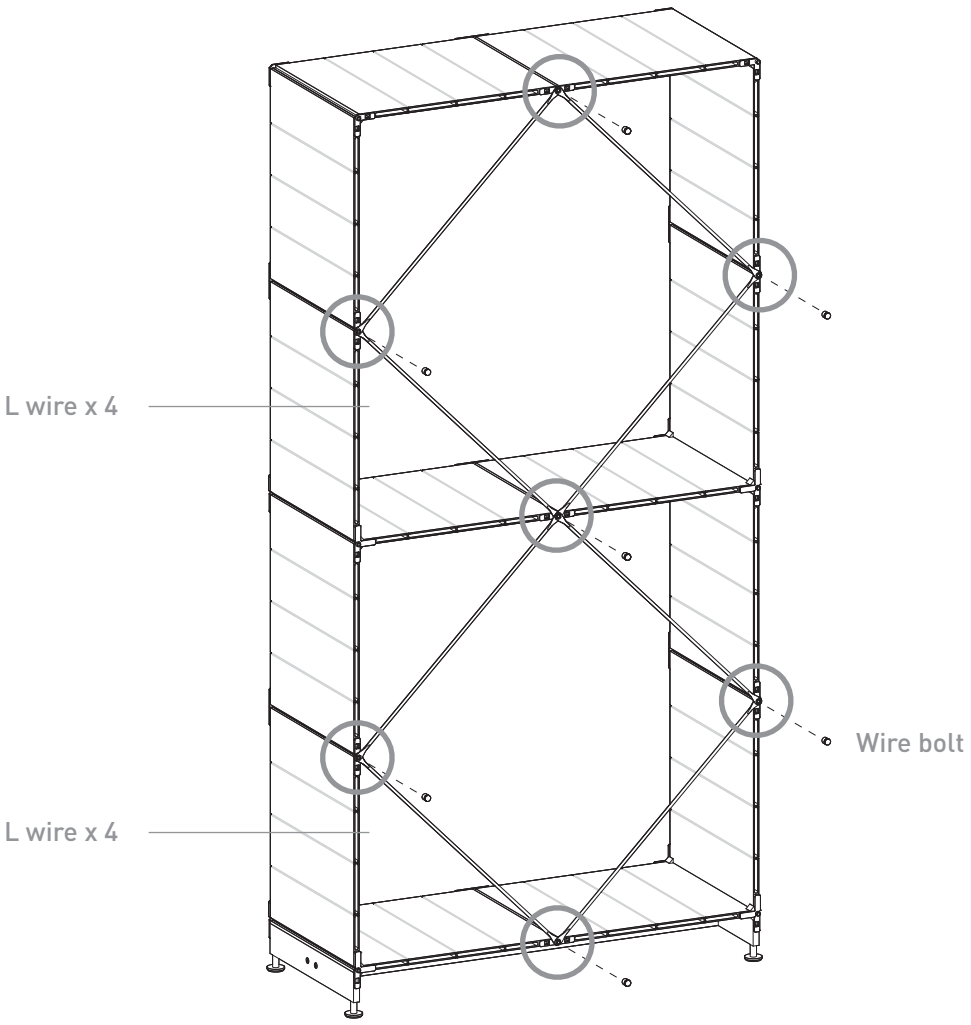

x 8

x 7

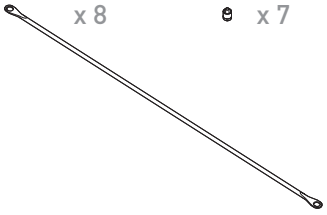

Disassemble

1

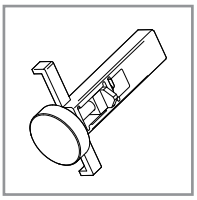

Bracket remover

B, R, L bracket

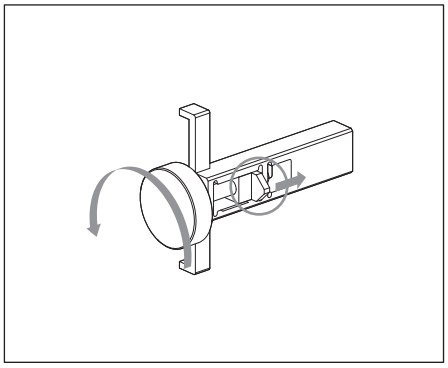

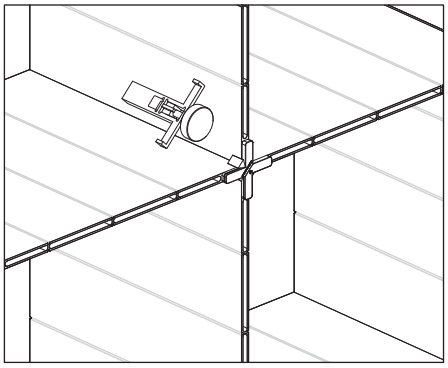

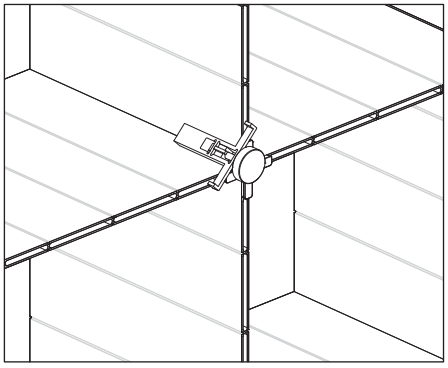

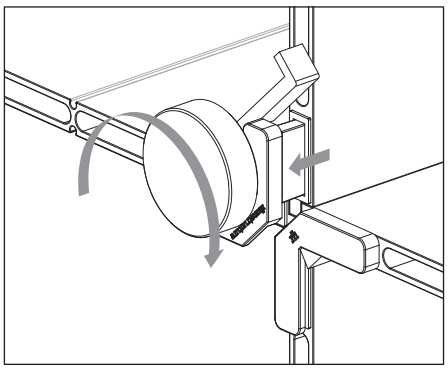

I bracket

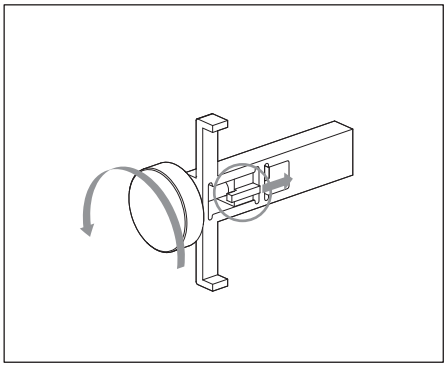

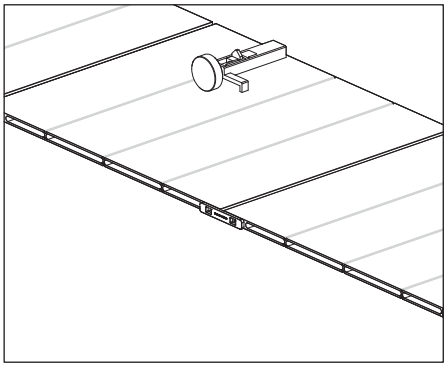

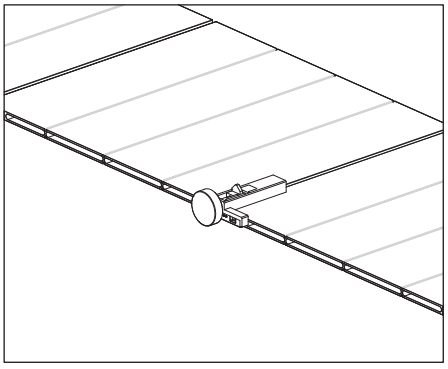

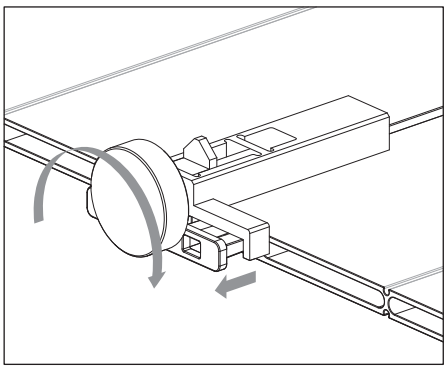

monstructure

Copyrights © 2021 monstructure all rights reserved